Company Information

会 社 案 内

NC プレコン株式会社

会 社 概 要

会 社 名	NCプレコン株式会社
資 本 金	1億円
株 主	日本コンクリート工業株式会社
所 在 地	本 社: 〒710-0826 岡山県倉敷市老松町5丁目1－26 TEL(086)425-7133 FAX(086)425-7134 岡山工場: 〒709-0412 岡山県和気郡和気町藤野1805 TEL(0869)93-3511 FAX(0869)93-1763
役 員	代表取締役社長: 平井 武 取 締 役 : 坂本 浩治 取 締 役(非常勤):斉藤 彰宏 監査役(非常勤): 井上 敏克
許 可	岡山県知事 許可(般-19) 第22995号 土木工事業 とび・土工工事業 岡山県知事 許可(般-26) 第22995号 建築工事業 大工工事業 屋根工事業 タイル・れんが・ブロック工事業 内装工事業
加 入 団 体	一般社団法人 プレハブ建築協会 N認定 一般財団法人 日本建築総合試験所 GBRC生産技術性能証明(共同取得)
営 業 品 目	1) 建築用プレキャストコンクリート製品の設計・製作・施工 (カーテンウォール・バルコニー・柱・梁 他) 2) 土木用プレキャストコンクリート製品の製作 (親杭パネル・ダクタル・セグメント 他)
配 合 実 績	普通コンクリート 36N/mm^2～120N/mm^2 軽量一種コンクリート 30N/mm^2
沿 革	平成 2年12月 株式会社アルシェが貝原コンクリート、住友商事、住友信託銀行 住友生命の合弁で発足 平成 4年 9月 株式会社アルシェ岡山工場 竣工 平成 9年 7月 株式会社アルシェが貝原コンクリート100%子会社化 平成19年10月 NCプレコン株式会社に社名変更し、日本コンクリート工業株式会社 100%子会社化 平成23年 4月 社団法人 プレハブ建築協会 PC部材品質認定 N認定取得 平成30年10月 一般財団法人 日本建築総合試験所 生産技術性能証明取得 ＊ゼネコンとの共同取得

組織図

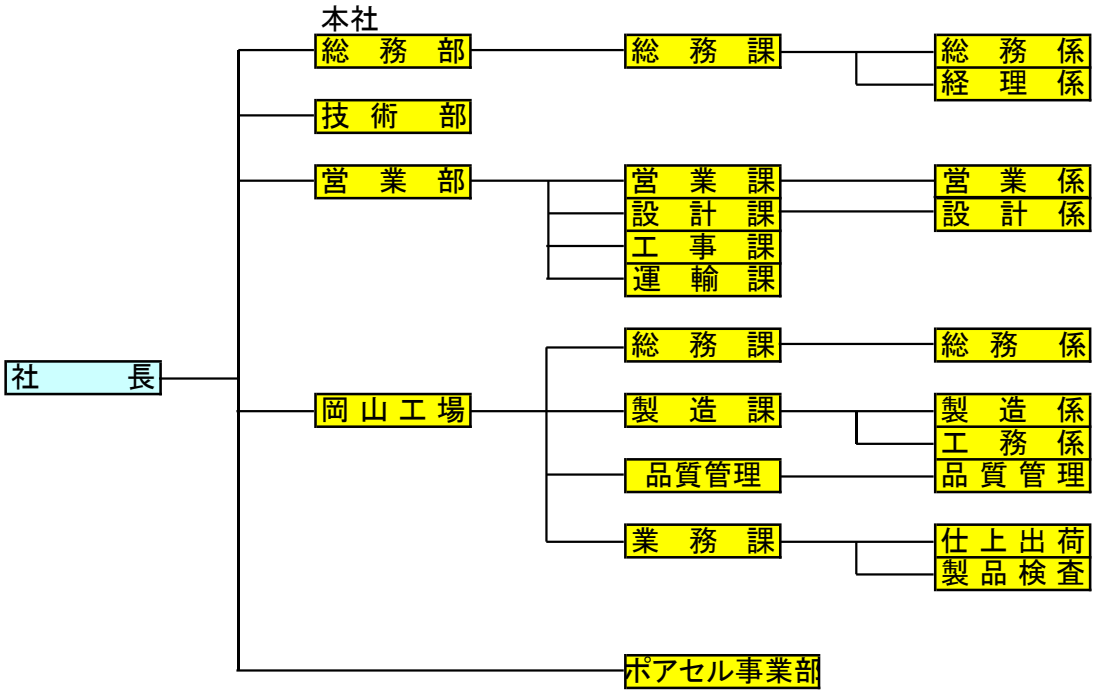
本社
社　長
総　務　部
総　務　課
総　務　係
経　理　係
技　術　部
営　業　部
営　業　課
営　業　係
設　計　課
設　計　係
工　事　課
運　輸　課
岡 山 工 場
総　務　課
総　務　係
製　造　課
製　造　係
工　務　係
品質管理
品 質 管 理
業　務　課
仕 上 出 荷
製 品 検 査
ポアセル事業部

工場全景

製 作 会 社 概 要

（1）名称及び住所

NCプレコン株式会社 岡山工場

〒709-0412
岡山県和気郡和気町藤野1805
TEL(0869)93-3511
FAX(0869)93-1763

（2）工場概要

①敷地面積	60，878㎡
②工場面積	5，184㎡
③付属棟面積	361㎡

（3）工場設備概要

①骨材サイロ（250t－5基）

②打設ヤード（2,170m^2）

③鉄筋加工場（720m^2）

④製品置場（40,000m^2）

（4）工場主要材料設備概要

①PC版成形機

ベット（普通式）

3．5mx9．0m	5基	3．0mx7．0m	16基
3．0mx9．0m	5基	2．3mx7．6m	1基
3．5mx8．0m	5基	2．0mx7．0m	5基
3．0mx8．0m	10基	4．0mx6．0m	6基
2．5mx7．0m	5基	1．7mx8．0m	5基
3．0mx6．0m	5基	（他簡易ベット）	

②クレーン設備

(A)ホイストクレーン15t（1基）

(B)ホイストクレーン10t（1基）

(C)ホイストクレーン7．5t（2基）

(D)ホイストクレーン2．5t（4基）

(E)片門型クレーン15t（1基）

(F)片門型クレーン10t（1基）

(G)片門型クレーン7．5t（2基）

(H)ウォールクレーン1t（8基）

(I)門型クレーン7．5t（1基）

③バッチャープラント（全自動軽量方式）
混練容量 1．5m^3　30m^3／H

④バッチャープラント
自動制御装置

⑤コンクリート運搬装置
(A)コンクリートバケット（スクリュー式）
1．5m3　4台

(B)コンクリートバケット
1．5m3　1台

⑥バイブレーター

(1)高周波フレキマルチバイブレーター （30φ、40φ、50φ）	18台
(2) 高周波棒状バイブレーター	6台
(3)高周波振動モーターバイブレーター	6台
(4)板状バイブレーター	3台
(5)高周波インバーター	6台

⑦鉄筋加工機

(A)鉄筋切断機（2台）

(B)鉄筋曲げ機

(C)電気溶接機（アーク溶接）

(D)電気溶接機（半自動）

⑧ボイラー

(A)サムソンMPボイラー　1．5t/h（2基）

(B)ボイラー温度調節機

⑨試験設備

(A)アムスラー型耐圧試験機
1,000KN　1台

(B)アムスラー型耐圧試験機
2,000KN　1台（和気工場）

（5）生産能力

①打設種別　PCa版

②生産能力　1，500t／月

工場配置図

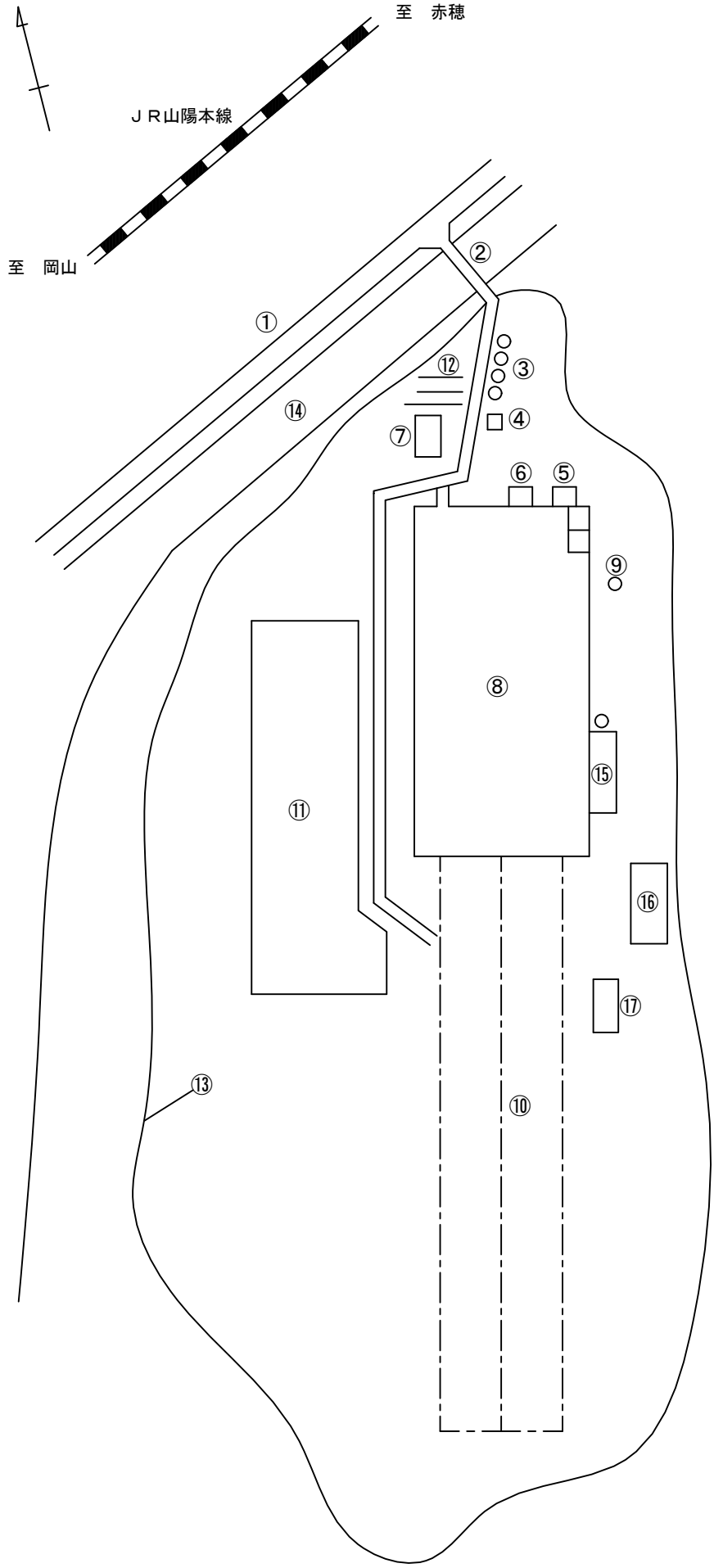

①	県道岡山赤穂線
②	東小松原橋
③	コルゲートサイロ
④	ポンプ室
⑤	沈殿槽
⑥	生コンプラント
⑦	事務所棟
⑧	工場棟
⑨	ボイラータンク
⑩	製品ストックヤード
⑪	調整池
⑫	駐車場
⑬	敷地境界線
⑭	金剛川
⑮	ポアセルプラント
⑯	テントハウス
⑰	オートクレーブ

工場平面配置図

①	キュービクル
②	混和剤
③	セメントサイロ
④	バッチャープラント
⑤	遠隔操作室
⑥	沈殿槽
⑦	コルゲートサイロ
⑧	コンクリートバケット
⑨	試験室
⑩	ボイラー室
⑪	固定ベット 6m
⑫	固定ベット 8m
⑬	鉄筋置場
⑭	鉄筋加工場
⑮	2.8tホイストクレーン
⑯	1.0tウォールクレーン
⑰	7.5tホイストクレーン
⑱	10tホイストクレーン
⑲	15tホイストクレーン
⑳	10t片門型クレーン
㉑	15t片門型クレーン
㉒	7.5t片門型クレーン
㉓	製品仕上げ場
㉔	製品積込場
㉕	協力業者詰所
㉖	製品ヤード
㉗	ポアセルプラント
㉘	ＳＦＰＣサイロ
⊘	温度センサー

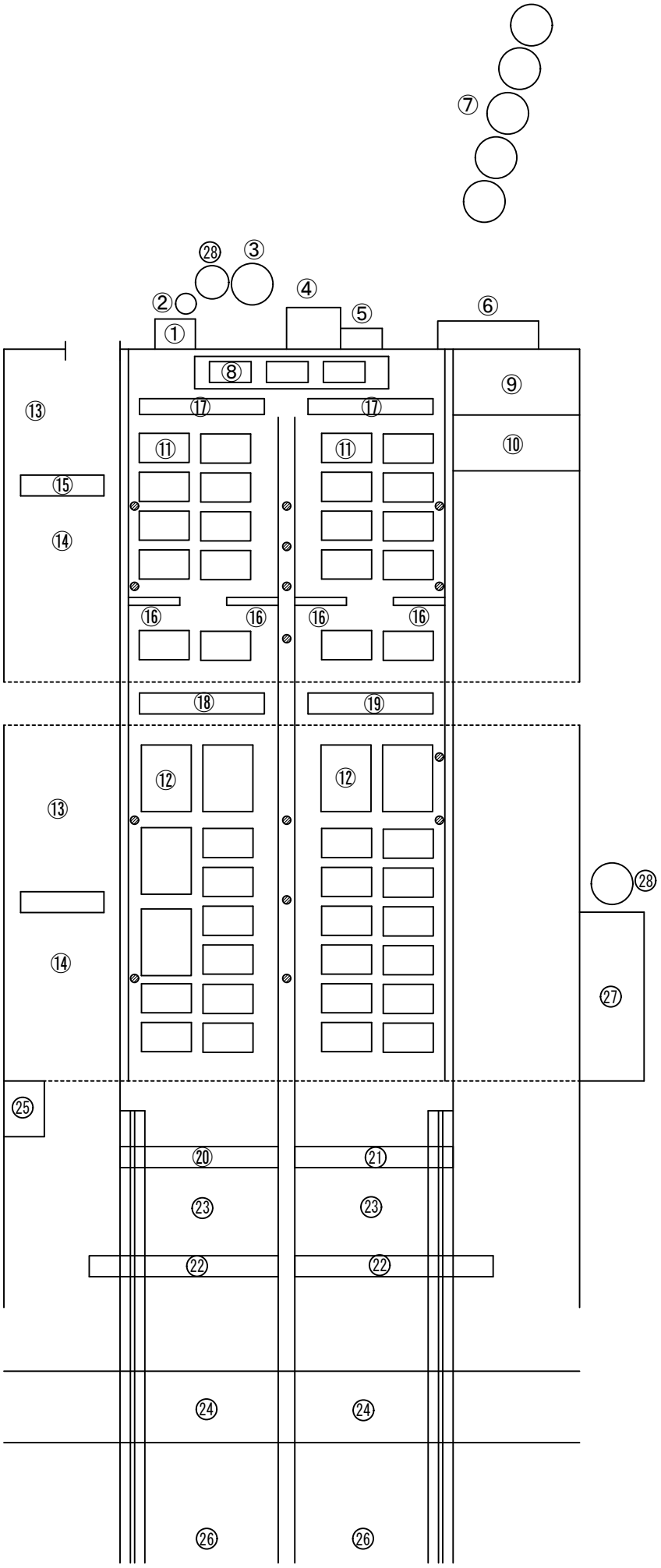

ＰＣ部材品質認定書

［　　Ｎ認定　　］

一般社団法人 プレハブ建築協会制定
のＰＣ部材品質認定規程に基づき
審査の結果ＰＣ部材品質認定基準に
合格したので下記の通り認定します

平成30年4月1日

一般社団法人　プレハブ建築協会
会　長　**樋口武男**

記

会社名　ＮＣプレコン株式会社
工場名　岡山工場
認定番号　JPA-NJ1841
有効期間　2018年4月1日～2019年3月31日

ASSESSMENT OF TECHNOLOGY
FOR BUILDING CONSTRUCTION

GBRC

GBRC 生産技術性能証明　第 18-017 号

建築構造部材プレキャストコンクリート製品に用いる
コンクリートの生産技術性能証明書

技術名称：建築構造部材プレキャストコンクリート製品に用いるコンクリートの品質管理システム

申 込 者：株式会社竹中工務店大阪本店　執行役員本店長　丁野 成人
大阪府大阪市中央区本町 4 丁目 1 番 13 号

NC プレコン株式会社　代表取締役社長　平井 武
岡山県倉敷市老松町 5 丁目 1-26

対象工場：NC プレコン株式会社　岡山工場
岡山県和気郡和気町藤野 1805

技術概要：本技術は、建築構造部材プレキャストコンクリート製品に要求されるコンクリート強度が設計基準強度を上回ることを保証するための生産技術である。本品質管理システムは、プレキャストコンクリート製品に用いるコンクリートに対し、原材料受入からコンクリートの製造と製品の納入までの各工程において、関連 JIS および団体基準の該当部分に準拠して文書化された社内規格に基づいた生産管理を規定するものである。

当法人の建築構造部材プレキャストコンクリート製品のコンクリート生産技術性能証明事業の業務規程に基づき、上記の生産技術の性能を下記の通り証明する。

2018 年 10 月 3 日　　一般財団法人　日本建築総合試験所
理 事 長　井 上　一 朗

記

証明方法：工場審査および申込者より提出されたプレキャストコンクリート製品に使用するコンクリートの生産技術図書の審査により性能証明を行った。

証明内容：申込者が定めている品質管理システムは、対象工場において適切に規定、運用されており、本品質管理システムにおいて生産されたプレキャストコンクリート製品に要求されるコンクリート強度は、設計基準強度を上回る。

有効期間：2021 年 10 月末日まで

ASSESSMENT OF TECHNOLOGY
FOR BUILDING CONSTRUCTION

GBRC

改定履歴：

新規：GBRC 生産技術性能証明 第 18-017 号（2018 年 10 月 3 日）

生産技術性能証明委員会：

委員長	大野 義照	大阪大学 名誉教授
委　員	桝田 佳寛	宇都宮大学 名誉教授
	濱崎　仁	芝浦工業大学　教授
	荒井 正直	(一財)日本建築総合試験所　試験研究センター 材料部 部長
	河津 龍大	(一財)日本建築総合試験所　製品認証センター 工業標準部 部長
	木村 芳幹	(一財)日本建築総合試験所　試験研究センター 材料部 上席専門役

製品ストック（建築）

ハーフPCバルコニー（タイル打込み）

ハーフPCバルコニー

外壁（タイル打込み）

階段

外周梁

外周柱

製品ストック（建築）

内梁

外周仕口

内部仕口

柱（鉄骨打込み）

製品ストック（土木）

セグメント

親杭パネル

施工例

工事件名：ケーニヒスクローネ・ポートアイランド工場西館新築工事
製品種目：タイル打込カーテンウォール

工事件名：雄山商事新社屋ビル新築工事
製品種目：大型タイル打込カーテンウォール

工事件名：倉敷成人病センター新築工事
製品種目：タイル打込カーテンウォール

工事件名：津山中央病院新築工事
製品種目：ＰＣＦ

工事件名：アーバンビュー渚ガーデン
　　弐番館新築工事
製品種目：ＰＣバルコニー

工事件名：ヴィークタワーOSAKA 新築工事
製品種目：ＰＣバルコニー

工事件名：（仮称）ＫＭ複合ビル新築工事
製品種目：ＰＣ梁

工事件名：香里園駅東地区第一種市街地再開発事業
施設建築物 新築工事（３街区）
製品種目：ＰＣ柱・梁

工事件名：公益社千里会館建替工事
製品種目：石打込カーテンウォール

工事件名：福山中央図書館新築工事
製品種目：ＰＣ庇

工事件名：（仮称）大阪市北区扇町
２丁目計画
製品種目：ＰＣ柱・梁・バルコニー

工事件名：（仮称）摂津市南千里丘計画Ｂ街区
製品種目：ＰＣ化粧柱

工事件名：医療法人創和会重井医学研究所附属病院　新築棟増築工事
製品種目：タイル打込カーテンウォール

工事件名：中之島ダイビル・ウエスト（仮称）新築工事
製品種目：軒天井ＰＣ(磨き+サンドブラスト)

ＮＣプレコン株式会社

所　在　地　　本　　社：〒710-0826
岡山県倉敷市老松町５丁目１－２６
TEL(086)425-7133　FAX(086)425-7134
岡　山　工　場：〒709-0412
岡山県和気郡和気町藤野１８０５
TEL(0869)93-3511　FAX(0869)93-1763